GRANBERG

2025-07-03

Este producto está cubierto por una garantía de 2 años contra defectos de fabricación.

Functions and advantages

- Elevador de encimera recto, motorizado
- Altura regulable 70-100 cm por encima del piso (excl. encimera)
- La profundidad del bastidor es ajustable 56-59 cm para adaptarse a armarios adyacentes
- La encimera se entrega completamente montada. Los laterales son premontados y ajustables lateralmente para adaptarse al fregadero, la placa y los cajones
- La encimera es ajustable en ángulo para compensar por pared inclinada
- Interruptor de seguridad integrado
- 10 cm de espacio libre bajo los motores para instalación eléctrica y tuberías. (Aplica para modelo montado en pared)
- Elija el modelo montado en el piso si carece de una pared estable

Useful information

- Accesorios de montaje para encimera y panel frontal incluidos
- La profundidad de la encimera debe ser 15 mm menor que la de las encimeras contiguas (da la distancia necesaria para el revestimiento y el movimiento)
- Ancho encimera = ancho elevador
- Se puede integrar fregadero con una altura máxima de 120 mm
- Sistemas electrónicos y motores "Plug and Play"
- Ancho frente = ancho elevador - 4 mm
  Altura de frente: 103 mm
  Accesorios de montaje incluidos
- Paneles de cubierta pueden ocultar conexiones bajo la encimera
  2 un, ancho = ancho elevador - 10 mm, altura 438 mm, espesor 12-20 mm

Standard equipment

- Sistema de aluminio de fábrica con soportes móviles y basculables
- Motores montados en pared
- Interruptores de seguridad

Article Info

Art.no	Description	EAN
6300HA-059	BASELIFT 6300HA - 59,0 cm	7340193102086

Specifications

Montaje
Pared

Altura de frente
103 mm

Ajuste de altura
Motorizado, regulación continua 300 mm (700-1000 mm excl. encimera)

Velocidad
30 mm/seg.

Funcionamiento
Botón empotrado o mando a distancia

Seguridad
La moldura anti-apriete va colocada debajo del borde de la encimera. Al tocar la moldura, la unidad de elevación se detiene

Conexión eléctrica
Enchufe para 230 V, máx. 5,0 A

Conexiones de fontanería
La conexión se realiza con mangueras flexibles

Poder de elevación
100 kg

Grado de protección
IP 20

Profundidad de bastido
560-590 mm desde la pared

Dimensiones paneles de cubierta
2 un, ancho = ancho de elevador - 10 mm, alto 438 mm, espesor 12-20 mm

Ancho encimera
Ancho elevador

Profundidad encimera
565-630 mm (15 mm más bajo que encimeras en armarios fijos)

Espacio a armario contiguo/pared
5 mm

Distancia a pared (para revestimiento)
15 mm

Embaldosado
Desde 700 mm sobre el piso (o hasta el piso)

Módulos de entrega
Encimera completamente montada incl. interruptores de seguridad, motores

Accesorios incluidos
Soporte para panel frontal y encimera

Especificación de material
Bastidor de aluminio
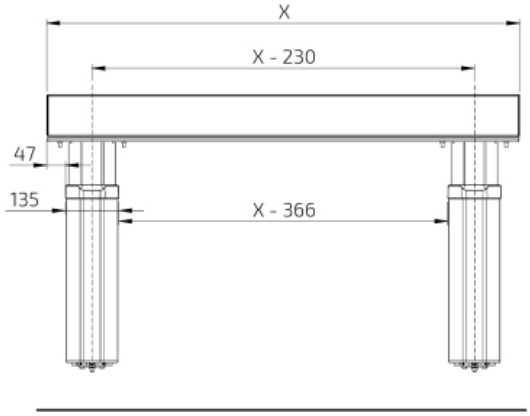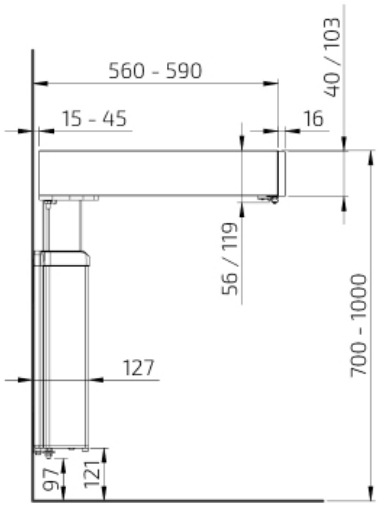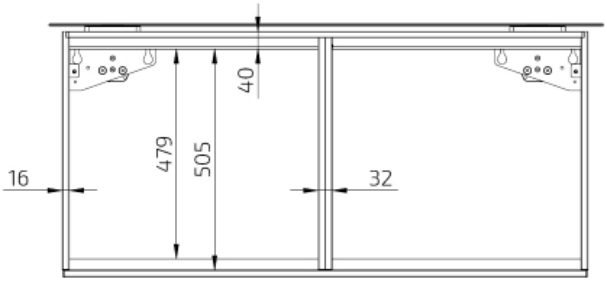
Warranty
2 años Garantía
Este producto está cubierto por una garantía de 2 años contra defectos de fabricación.