GRANBERG

2025-07-05

# Draft specification

**Fregadero Granberg ES25, 97,1 cm**
- Incl. válvula de cesta y válvula hidráulica con manguera de drenaje flexible
**Manufacturer:** Granberg

## Article Info

| Art.no | Description | EAN |
|---|---|---|
| 618ES25-097 | Fregadero Granberg ES25, 97,1 cm<br>*- Incl. válvula de cesta y válvula hidráulica con manguera de drenaje flexible* | 7340193105131 |

**Ancho**
971 mm

**Profundidad**
496 mm

**Altura de cubo**
120 mm
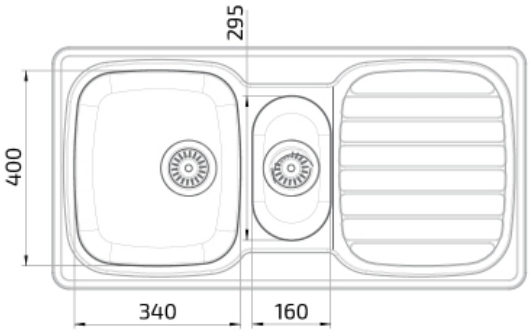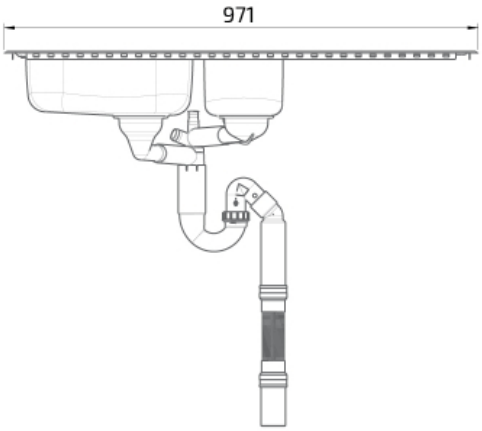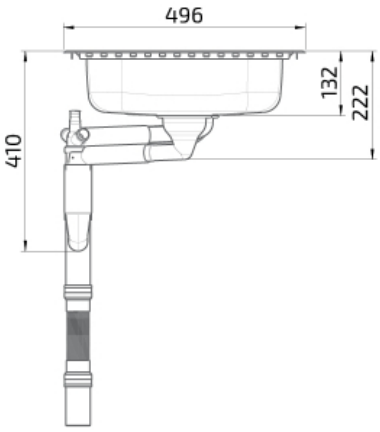
**Warranty**
2 años Garantía
Este producto está cubierto por una garantía de 2 años contra defectos de fabricación.