GRANBERG

2025-07-09

Draft specification

Encimera combinada con 2 cubos y hueco para placa de cocción 219 cm, Granberg ESHS
- Incl. válvula de cesta y válvula hidráulica con manguera de drenaje flexible
Manufacturer: Granberg

Article Info

Art.no	Description	EAN
617ESHS-219	Encimera combinada con 2 cubos y hueco para placa de cocción 219 cm, Granberg ESHS *- Incl. válvula de cesta y válvula hidráulica con manguera de drenaje flexible*	7340193105261

Altura de cubo
120 mm

Warranty
2 años Garantía
Este producto está cubierto por una garantía de 2 años contra defectos de fabricación.

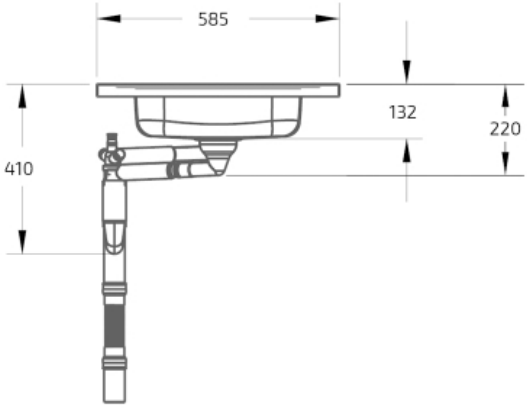

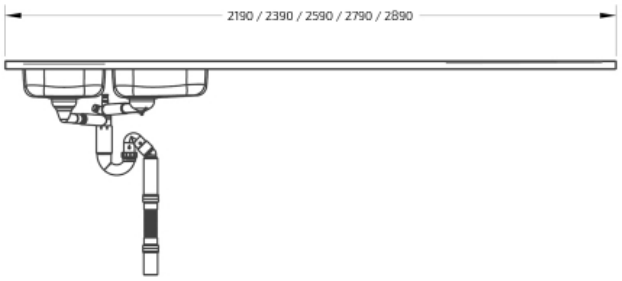

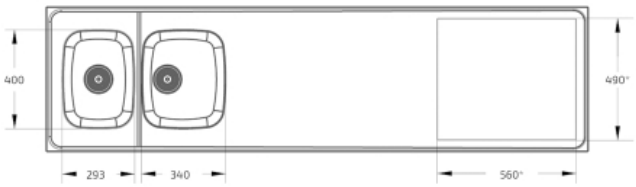

* También se puede personalizar